Güç Rölesi

Ürün Kodu: **201.005.013** **201.005.019 Dirençli**

• 12V • 120A Sürekli • SPST NO/1 Form A • 4 Terminalli • Su Geçirmez • Braketli

Terminal Yapısı & Boyutlar & Diyagram

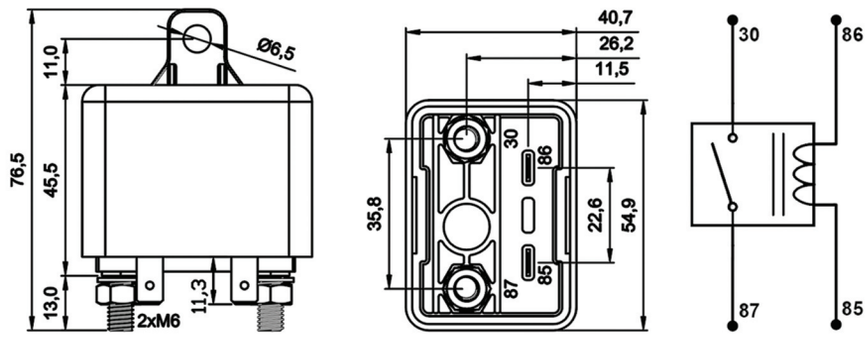

Teknik Data

Anma Gerilimi	12V	***Maksimum Demeraj Akımı***	350A
Nominal Sürekli Akım	120A	***Rezistif Yükte Anahtarlama Sayısı***	100.000
Terminal Yapısı	1 Form A/SPST NO	***Endüktif Yükte (Motor) Anahtarlama Sayısı (Nominal akım %20 oranında azaltılmalı)***	100.000
Kontak Malzemesi	AgNi10 (Özel talepte AgSnO2)	***Kapasitif Yükte (Lamba) Anahtarlama Sayısı (Nominal akım %25 oranında azaltılmalı)***	100.000
Çekme / Bırakma Voltajı	<9,0V / >1,2V	***Vibrasyon***	20-200Hz,5g:>10us
Maksimum Bobin Gerilimi	20V (<1 dk.)	***Mekanik Şok***	>10g, 11ms:>10us
Bobin Direnci (25 °C'de)	50Ω (Dirençli 45Ω) ± %10	***IP Sınıfı***	IP67 DIN IEC60529
Parazit Bastırma	Standart (Özel talepte dirençli-R 680Ω veya diyotlu)	***Terminaller***	30, 87: M6 Vidalı 85, 86: 6,3 x 0,8 mm
Mekanik Ömür (Aç/Kapa)	>1.000.000	***Terminal / Kaplama***	30, 87: CuZn63 / - 85, 86: Fe / E-Sn
Çekme / Bırakma Süresi	<10ms / <15ms	***Braket / Kaplama***	PA66GF30 / -
Dielektrik Dayanıklılığı	>1000Vdc	***Ortam Harareti***	-40/+80 °C

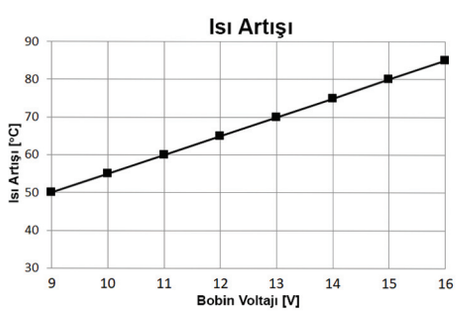

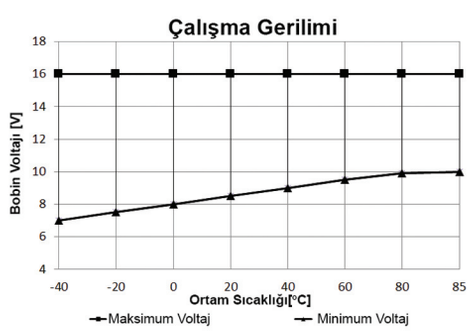

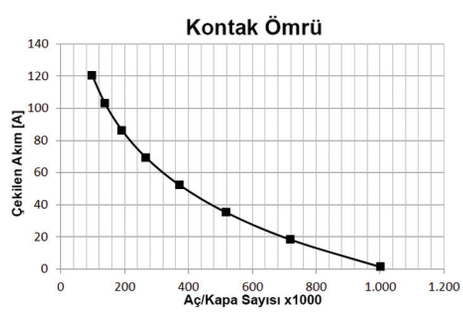

Notlar

Çapraz Ürün ve Orijinal Malzeme Kodları arka sayfada listelenmiştir.
Tüm ölçüler milimetre cinsindendir.

Güç Rölesi

Ürün Kodu: **201.005.013** **201.005.019 Dirençli (Devam)**

• 12V • 120A Sürekli • SPST NO/1 Form A • 4 Terminalli • Su Geçirmez • Braketli

Çapraz Ürün Kodları *

GEBE
9 9016 1
MAHLE
MR24 72473989
MR103 72474091
MR104 72474093
NAGARES
RL/180-12
RP/120-12

** Çapraz ürün kodlarında listelenen ürünler, anma gerilimi, nominal sürekli akım, terminal sayısı ve işaretlerinin uygunluğu üzerinden hazırlanmıştır.*

Orijinal Malzeme Üretici Kodları**

FORD
11 0593 6630002
FOTON
11 0593 6630002

*** Orijinal malzeme üreticisi kodları, orijinal malzeme üreticisi ile, açık veya sınırlı erişime açık üçüncü partilerin sağladığı bilgilerden derlenmiştir.*